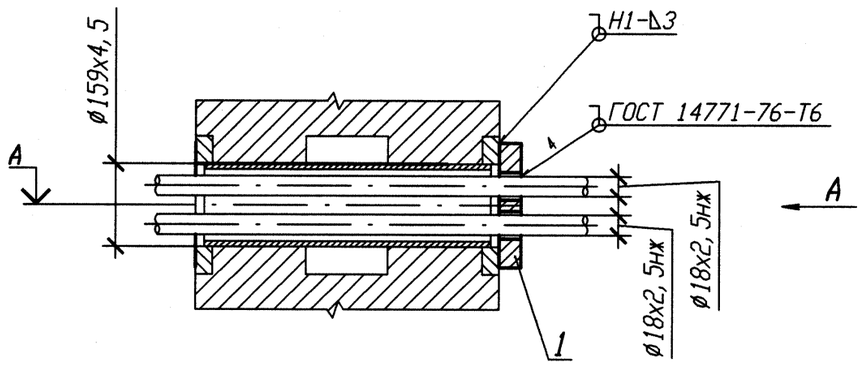

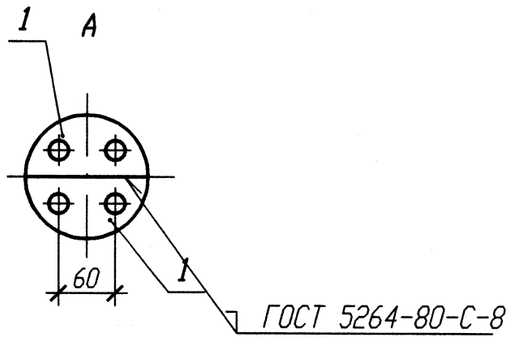

Спецификация деталей

Поз.	Обозначение	Наименование	Кол.	Материал	Масса, кг ед.	Масса, кг общ.	Приме-чание
1	10.377.10	Лист Б-ПН 3х220х110	2	08Х18Н10Т ГОСТ 7350-77	0,44	0,88	
	ГОСТ 2246-70	Проволока		Св-04Х19Н11Н3			
	ОСТ В 5.9374-81	Электроды		ЭА 395/9			
				Итого:		0,88	

Номер опоры	Отметка проходки, А	Номер опоры	Отметка проходки, А
3TS22Y054	+9,800	3TS23Y052	+10,300
3TS22Y055	+9,800	3TS23Y053	+10,300
3TS22Y056	+9,800	3TS23Y147	+10,300
3TS22Y057	+9,800	3TS23Y148	+10,300

1 Привязку опоры смотри 3TS23Z12, 3TS23Z14, 3TS23Z16, 3TS23Z41, 3TS22Z12, 3TS22Z14, 3TS22Z16, 3TS22Z41.
2 Изготовить два комплекта.
3 Сварку производить по ГОСТ 5264-80.
4 Маркировка проходки ОВ-269.

Изм.	Кол. уч.	Лист	N док.	Подп.	Дата
1	-	Зам.	102-12	-	-
Инженер		Сопрун			24.08
Пров. вед. инж.		Веренцова			24.08
Пров. нач. гр.		Жук			24.08
Н. контр		Краснояров			27.08

АРХИВНЫЙ ЭКЗЕМПЛЯР

Инв. N подл. R3.00783.1.0.11
Лист 273

R3.TS21.3071.011.01.00.007

Ростовская АЭС Блок 3

Реакторное отделение Негерметичная часть Трубопроводы системы очистки технологических сдувок	Стадия	Лист	Листов
	Р		1
Проходка неподвижная 3TS23Y052, 3TS23Y053, 3TS23Y147, 3TS23Y148, 3TS22Y054, 3TS22Y055, 3TS22Y056, 3TS22Y057	ОАО "НИАЭП" 2012		

Инв. N подл.	Подп. и дата	Взам. инв. N
R3.00783.1.0.11	24.08	

Формат А3